VÁLVULA NEUMÁTICAS

Válvulas de asiento inclinado

Roscado

Características

Características generales

Conexiones válvula roscadas según ISO 228/1 e ISO 7/1 otros tipos de conexiones a pedido.

Montaje en cualquier posición: horizontal, vertical, oblicua.

Gama disponible de 3/8” a 2” en las versiones doble efecto, simple efecto normalmente cerrada con flujo sobre y bajo el obturador, simple efecto normalmente abierta con flujo bajo el obturador.

Conforme a la directiva Europea 97/23 EC “PED”

Versión ATEX en conformidad a la directiva 94/9/EC (solicitar al momento del pedido)

Las diferentes versiones de los accionamientos, la variedad de combinaciones de la válvula y la posibilidad de interceptar el flujo sobre o debajo del obturador, dan origen a múltiples versiones de la válvula automática.

En las tablas siguientes se enumeran las versiones estándar con los principales parámetros de funcionamiento.

En base al tipo de válvula y a la variación de presión ?P que debe ser interceptada entre ingreso y salida de la misma, se determina la presión necesaria para el accionamiento e consecuentemente el código de la válvula correspondiente.

Fluido interceptado

Aire, agua, alcohol, aceites, combustibles, soluciones salinas, vapor, etc. (y aquéllos compatibles con AISI 316 o Bronzo RG5)

Presión de utilización de 0 a 16 / 25 bar (vapor a 180°C de 0 a 10 bar) en función de la medida y de la versión elegida (ver páginas siguientes).

Temperatura de -10°C a +180°C.

Viscosidad máxima 600 cst (mm2/s).

Fluido de comando

Fluido de pilotaje: aire comprimido lubricado o seco, gas y fluidos neutros;

Temperatura ambiente: de -10°C a +60° C

Características y beneficios – Ares

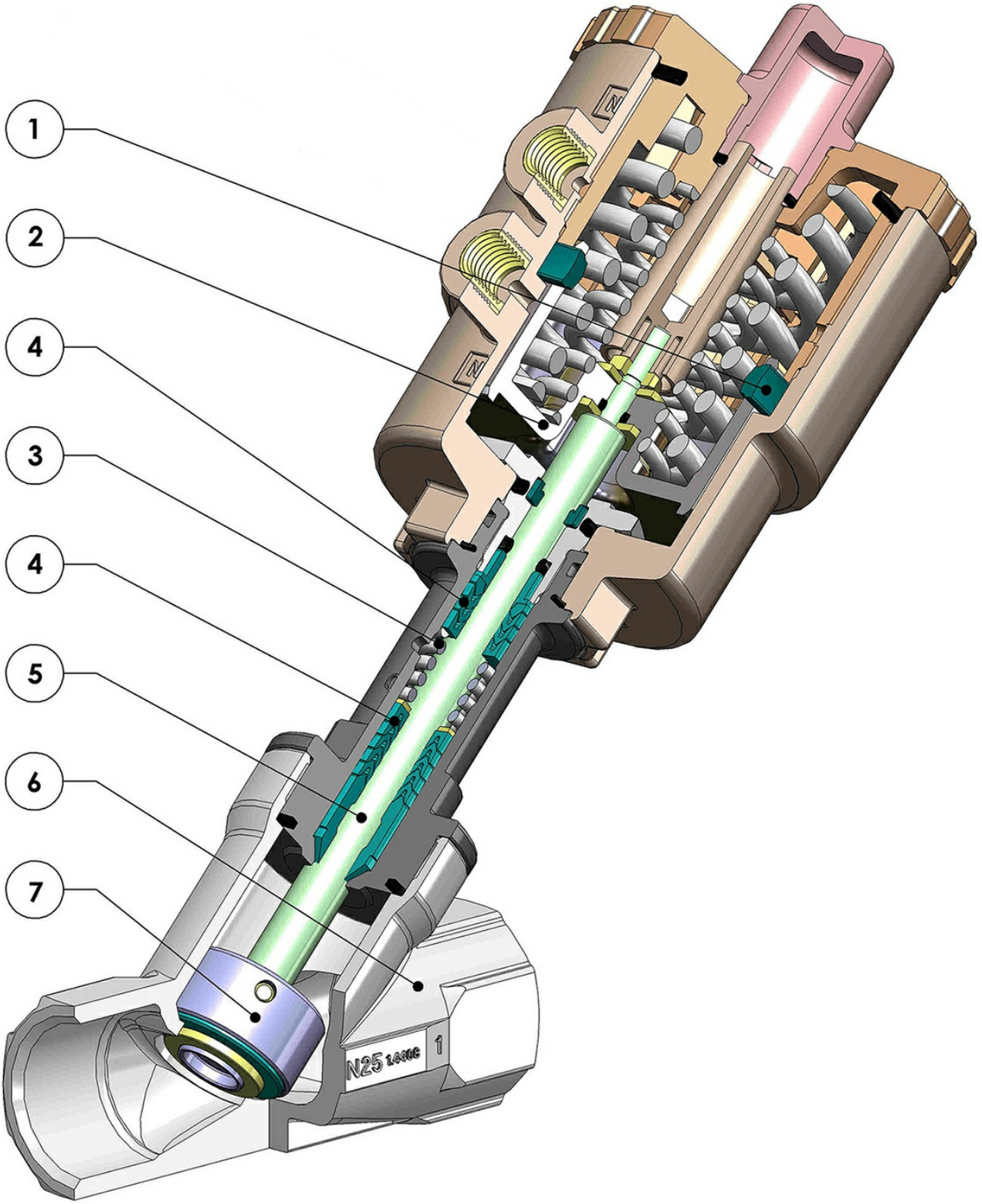

Características y beneficios		
1	Junta a labio posicionada sobre el cilindro en vez de sobre el pistón	Se logra una mayor carrera del actuador y del obturador conectado al mismo garantizando una gran apertura del pasaje (menor pérdida de caudal)
		Menor desgaste de la junta
2	A partir del DN63 pistón metálico con revestimiento en NÍQUEL-QUÍMICO (10-15 micron)	Se reduce el desgaste del pistón gracias al a una mayor dureza superficial (700-750 HV)

3	Juntas pre carcagas por resorte	Garantizan la recuperacián del juego debido al desgaste causado por el deslizamiento lineal del eje evitando pérdidas hacia el exterior
		Permiten mantener energizadas las juntas "chevron" (a V) compensando las variaciones dimensionales aun en presencia de grandes excursiones térmicas
4	Juntos tipo "chevron" (a "v") con 5 juntas en la parte inferior y 3 en la parte superior del muelle	Se garantiza una perfecta estanqueidad aun después de un número elevado de ciclos
5	Eje laminado	Menor desgaste de los sellos gracias a la baja rugosidad (0,1 micron Ra) del eje que facilita el deslizamiento
6	Mayor distancia entre caras	Mejor fluidodinámica con reducción de las turbulencias
7	Obturador oscilante/autoalineante	Se adapta perfectamente a la sede en el cuerpo de la válvula garantizando una máxima estanqueidad
	Certificado ATEX	Permite la instalación en ambientes potencialmente explosivos
	Certificado PED	Plena conformidad con las normas de seguridad europeas para dispositivos bajo presión

Uso y codificación

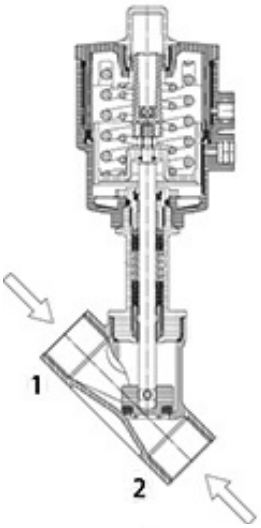

N.C. Normalmente cerrada bidireccional. Con ingreso bajo el obturador que evita el golpe de ariete.

Ingreso sobre el obturador para fluidos comprimibles.

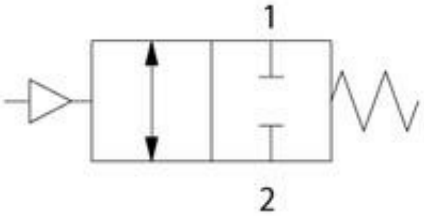

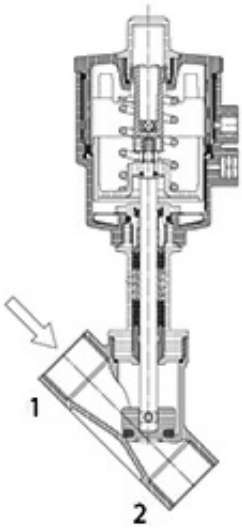

N.C. Normalmente cerrada con ingreso sobre el obturador.

Ingreso sobre el obturador para fluidos comprimibles.

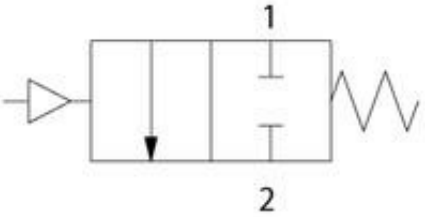

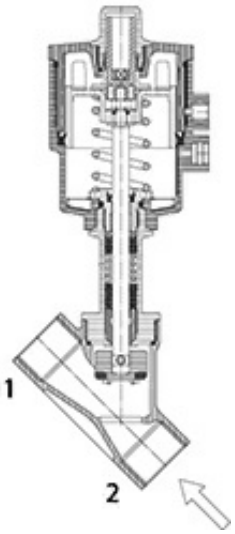

Normalmente abierta con ingreso bajo el obturador

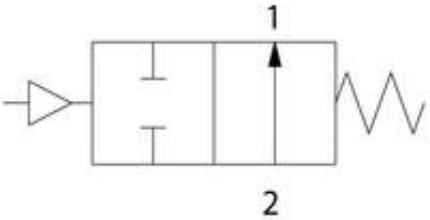

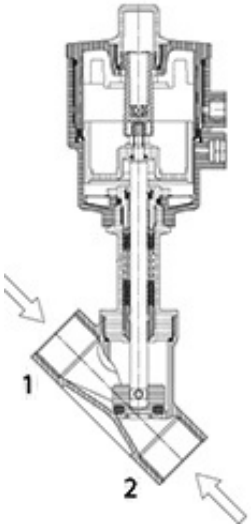

Doble efecto bidireccional

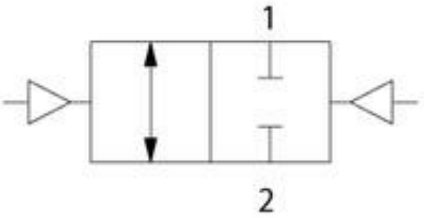

SCHEMA DI CODIFICA DELLE VALVOLE A FLUSSO AVVIATO

J	4	-	P	G	-	-	-	-	Y	X
	9									

Versione
P = Standard
X = Per uso ossigeno

ø teste di comando
14 = Ø 40
16 = Ø 50
18 = Ø 63
21 = Ø 90
23 = Ø 110

YX solo per la versione ATEX

Versione
4 = **ARES - ATENA**
9 = **ZEUS**

Versione
S = N.C. sottosede anticolpo d'ariete
C = N.C. soprasede
A = N.A. - *N.O.*
D = doppio effetto

Tipo di connessioni
0 = Filettate ISO 228/1 e ISO 7/1
4 = Filettate NPT
Per altri attacchi ARES vedere "Ares con attacchi speciali"

Misura valvola
4=DN 15; **5**=DN 20; **6**=DN 25; **7**=DN 32; **8**=DN 40; **9**=DN 50

A richiesta versione per vuoto

Materiales dimensiones y diagramas – Ares

Testa di comando orientabile a 360°
Control head adjustable at 360°

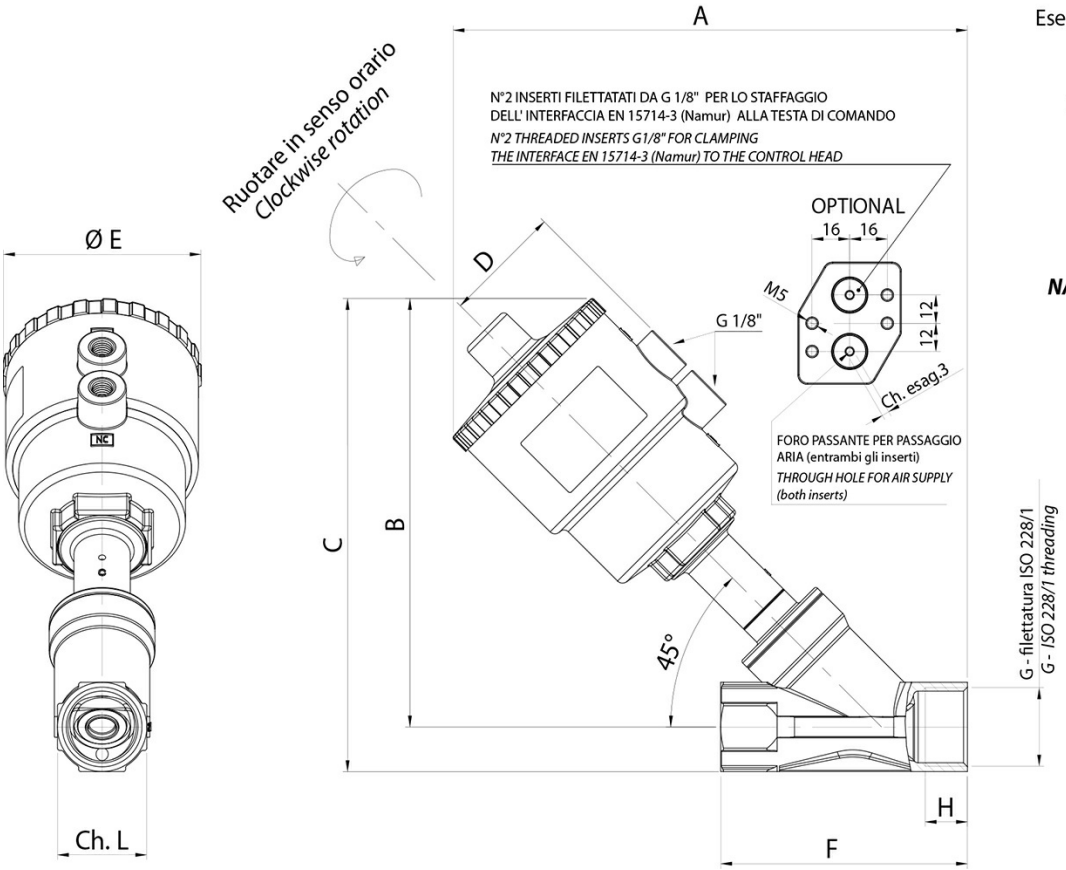

Esempio dell'interfaccia EN 15714-3 (Namur) assemblata alla testa di comando
Da fornire A RICHIESTA nel caso di pilotaggio di elettrovalvola NAMUR
Codice: KBNJ0001

Example of NAMUR plate EN 15714-3 to be assembled on the control head
To be supplied ON REQUEST once NAMUR Solenoid valve should be needed
Code: KBNJ0001

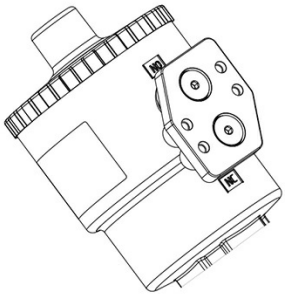

TABLA DIMENSIONAL

DN	G *	ACTUADOR	A	B	C	D	øE	F	ch. L	H
15	3/8”	ø 50	190	156.5	169	44	70	85	25	12
15	1/2”	ø 50	190	156.5	169	44	70	85	25	15
20	3/4”	ø 50	195	160.5	176	44	70	95	31	16.3
20	3/4”	ø 63	213	178.5	194,4	50,5	84,4	95	31	16,3
25	1”	ø 50	200	164	183	44	70	105	38	19.5
25	1”	ø 63	219	183	202	50,5	84,4	105	38	19.5
25	1”	ø 90	259	223	242	66,2	116,4	105	38	19
32	11/4”	ø 50	208	167.5	191	44	70	120	47	19
32	11/4”	ø 63	226	185.5	209	50,5	84,4	120	47	19
32	11/4”	ø 90	266	225.5	249	66,2	116,4	120	47	18
32	11/4”	ø 110	302	261.5	285	77,4	140,6	120	47	18
40	11/2”	ø 63	231	91	218	50,5	84,4	130	54	18
40	11/2”	ø 90	271	231	258	66,2	116,4	130	54	20
40	11/2”	ø 110	307	266	294	77,4	140,6	130	54	20
50	2”	ø 63	245	200	233	50,5	84,4	150	66	20
50	2”	ø 90	285	241	274	66,2	116,4	150	66	
50	2”	ø 110	321	276	310	77,4	140,6	150	66	

* A pedido versiones con rosca NPT

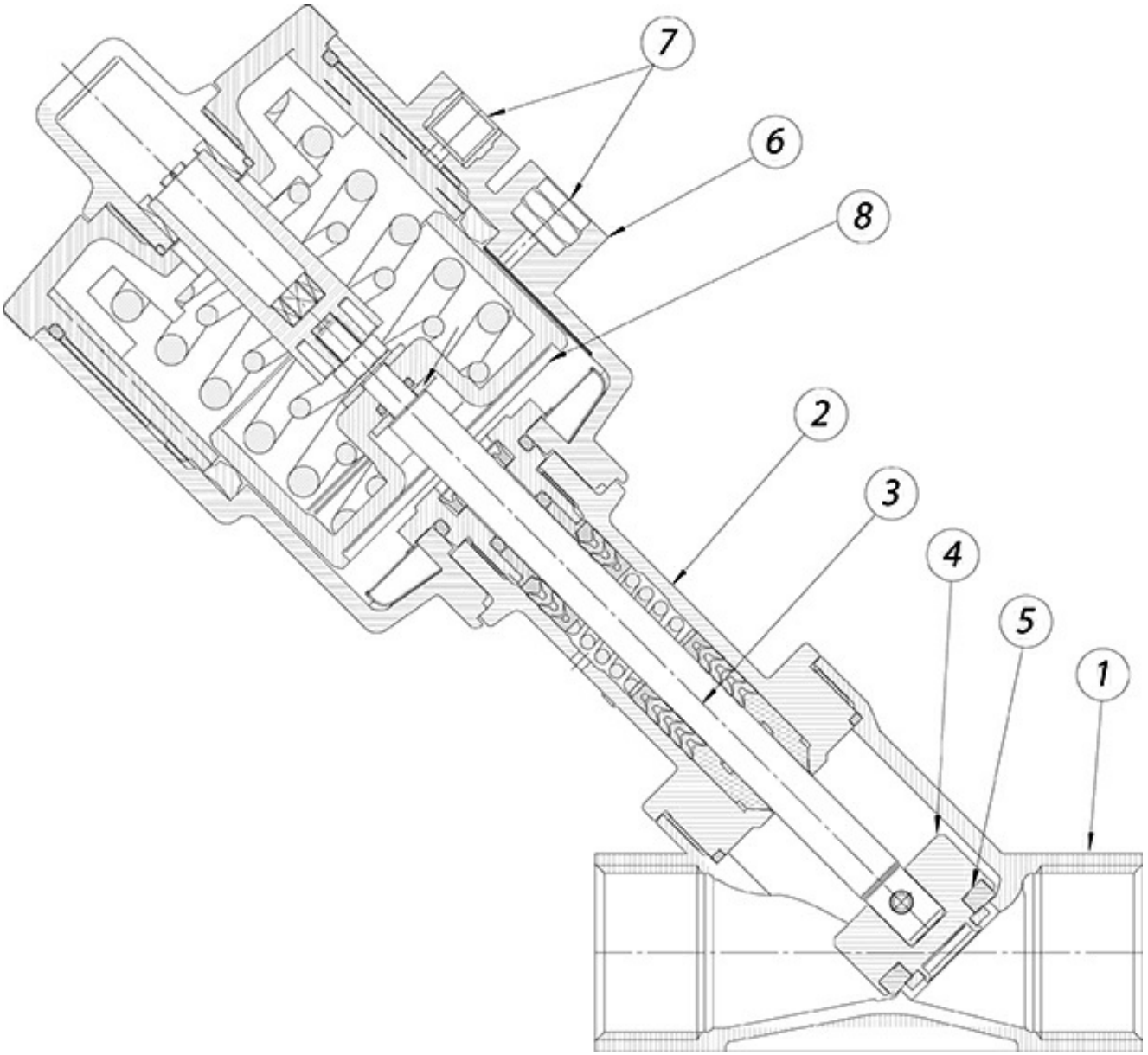

TABLA MATERIALES

N°	Principales materiales	
1	Cuerpo válvula	AISI 316 (CF8M)
2	Manguito	AISI 316 (CF8M)
3	Vástago	AISI 316L
4	Obturador	AISI 316L
5	Junta obturador	PTFE
6	cabezales de comando	Poliamida PA 66 + GF 30%
7	Insertos de pilotaje	AISI 303
8	Pistón	Latón níquel químico (PBT + GF 30% cabeza ∅40 -∅50)

Diagrama presión / temperatura

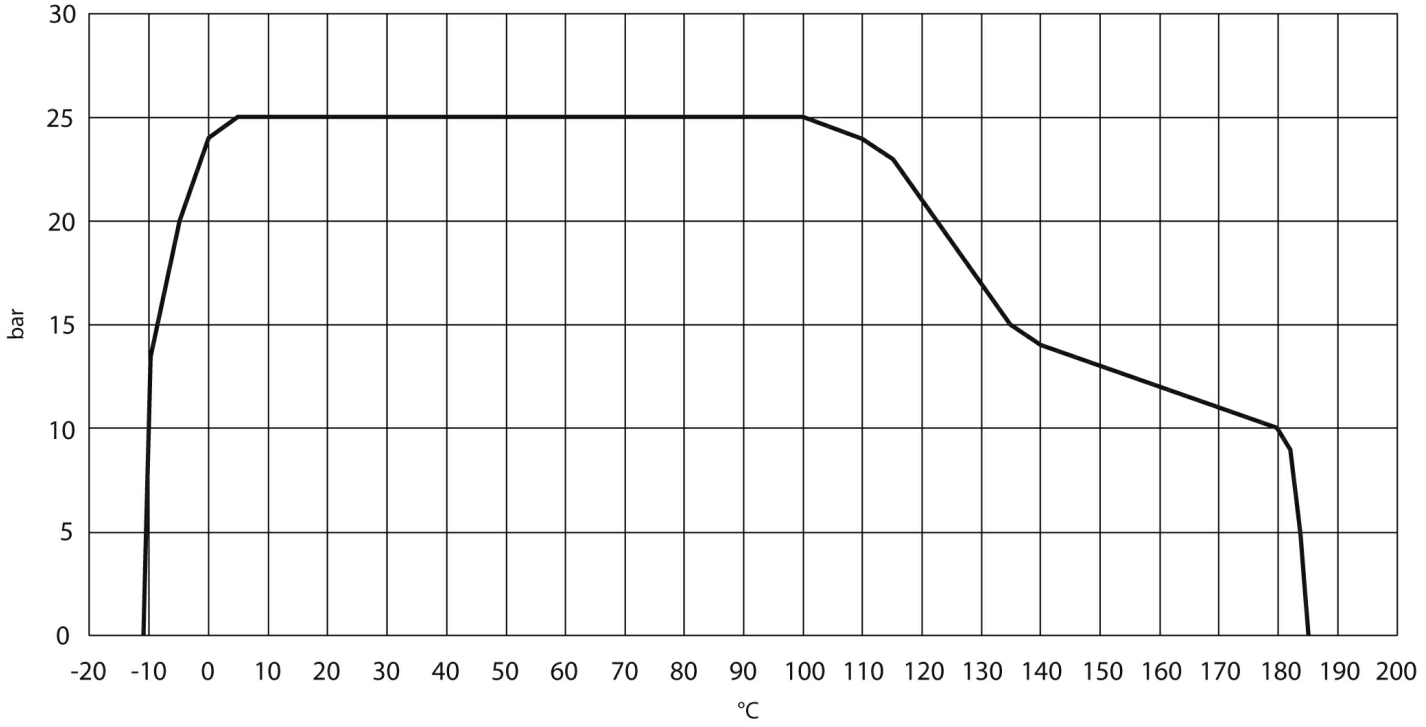
30
25
20
15
10
5
0
bar
-20
-10
0
10
20
30
40
50
60
70
80
90
100
110
120
130
140
150
160
170
180
190
200
°C